TAV. 369

CF 50 A
CF 50 ADP

CF 50 A400
CF 50 ADP400

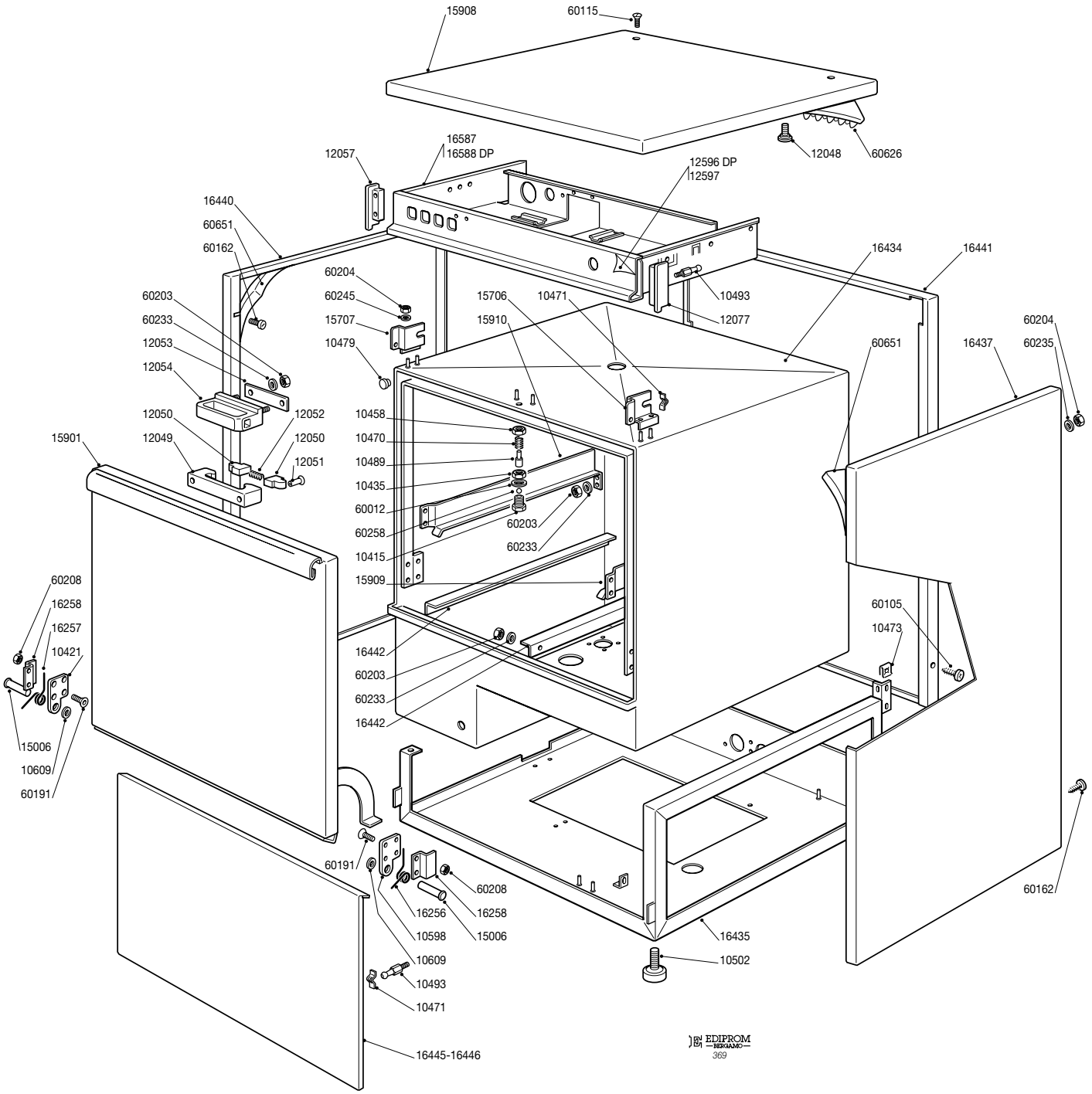

TAV. 366

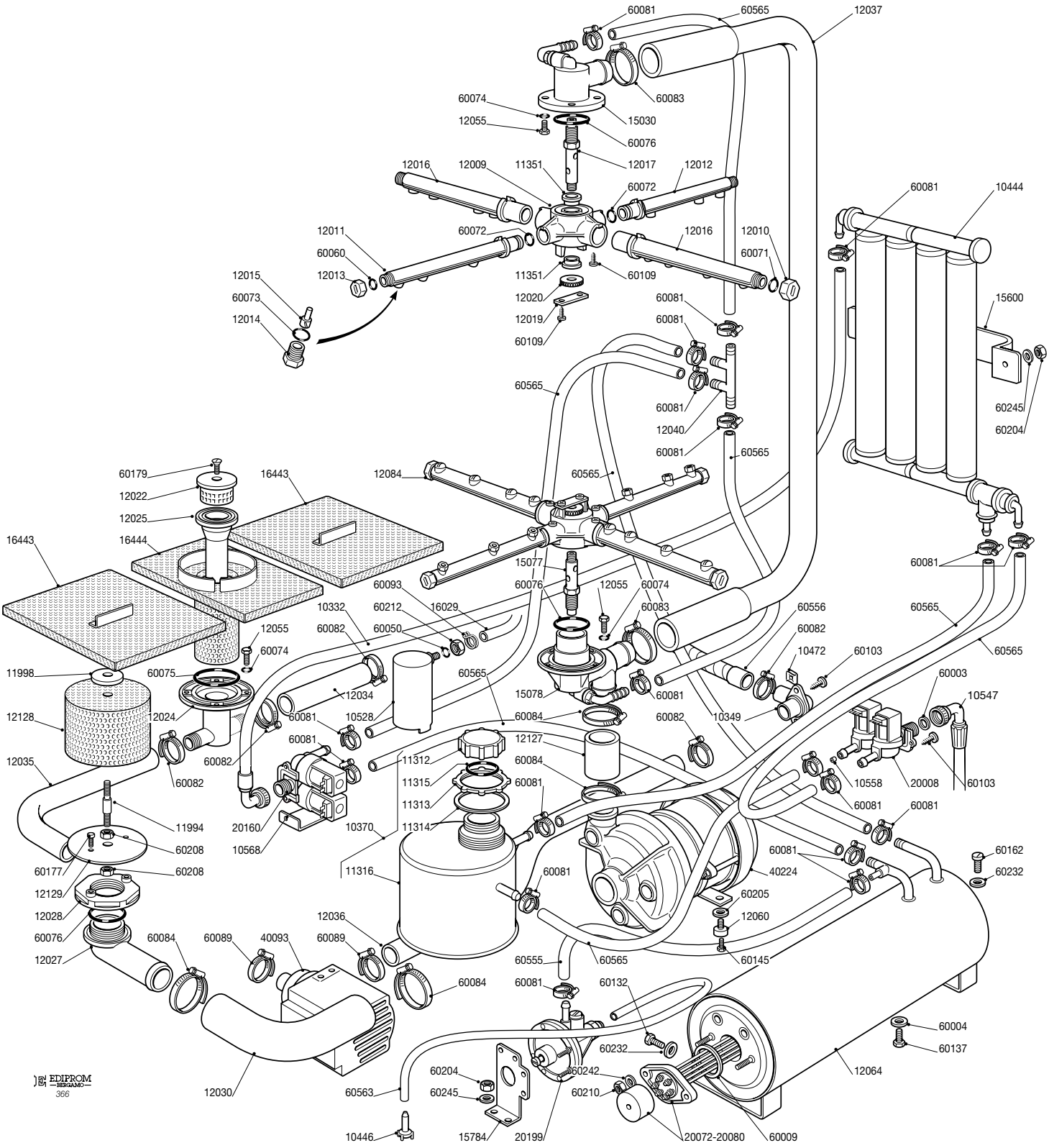
60081
60565
12037
60083
60074
12055
15030
60076
12017
12012
12016
12009
11351
60072
60081
10444
12011
60072
12016
12010
60060
60071
12015
12013
11351
60109
60073
12020
60081
15600
12014
12019
60081
60109
60565
60081
60245
12040
60204
60081
60565
60179
16443
12084
60565
12022
12025
16443
16444
60081
15077
60093
60076
12055
60074
10332
60212
16029
60083
60556
60565
60082
60050
60082
12055
60074
10472
60103
60565
11998
60075
60565
60003
12034
15078
60081
10547
12128
12024
60081
10528
60084
60082
10349
60081
12127
12035
60082
11312
60084
60082
11315
60081
10558
20008
60103
11313
60081
60081
11994
20160
11314
10370
60208
10568
60081
60162
60177
60208
11316
60081
40224
60232
12129
60205
12028
12060
12036
60076
60084
60089
40093
60089
12027
60555
60565
60145
60084
60081
60132
60004
60232
60137
60204
60242
12064
60245
60210
12030
60563
10446
15784
20199
20072-20080
60009
EDIPROM
BERGAMO
366

TAV. 370

CF 50 A
CF 50 ADP
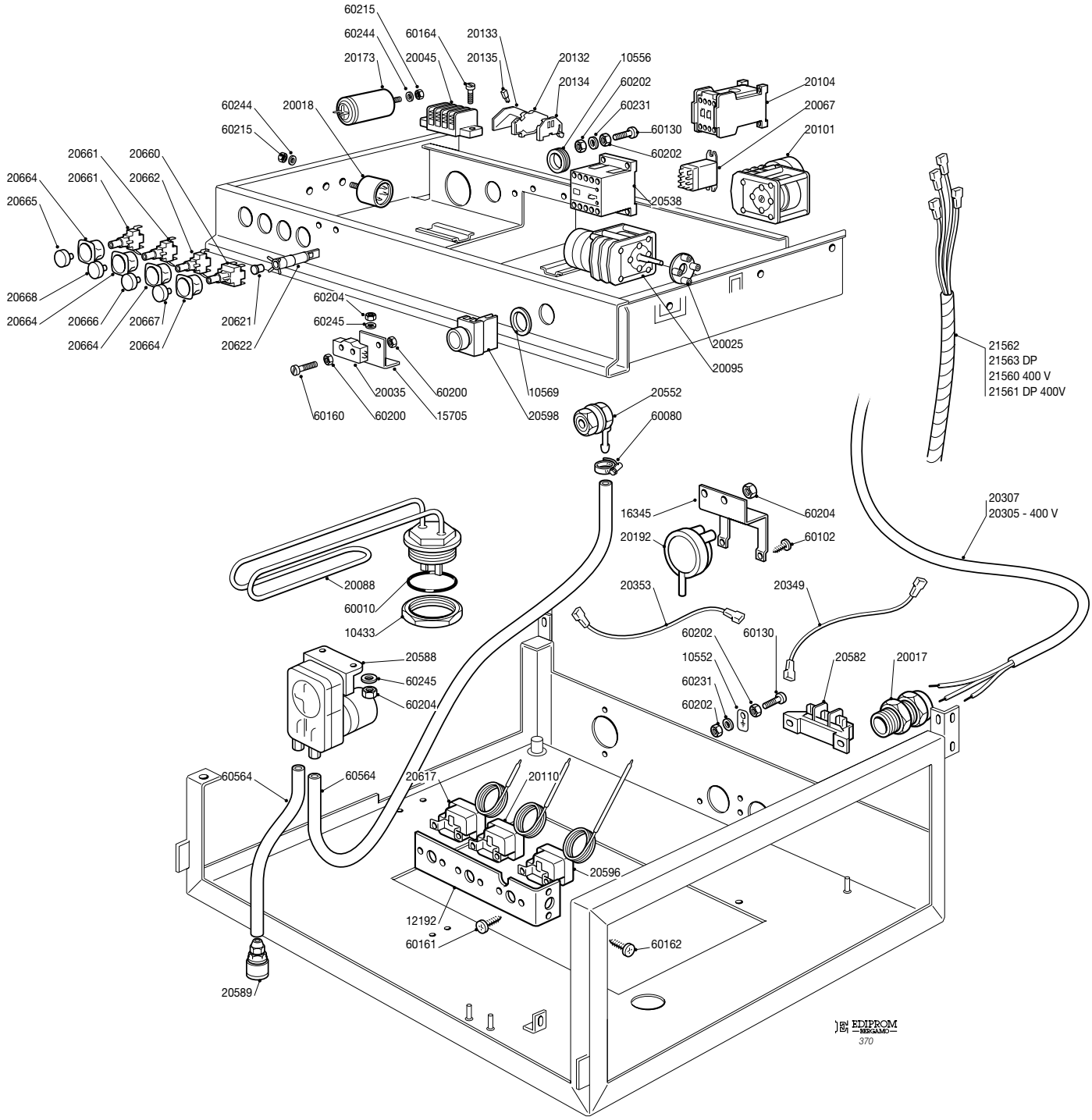
CF 50 A400
CF 50 ADP400